The Cumulos™

Ventilador de techo

Peso neto 10,8 kg (23.8 lb)

Modelo N.º FP4820PW

MANUAL DEL PROPIETARIO

LEA Y GUARDE ESTAS INSTRUCCIONES

FANIMATION®

festejando 25 años

Instrucciones de seguridad importantes

ADVERTENCIA: Siga estas instrucciones para prevenir incendios, descargas eléctricas y lesiones personales graves.

1. Lea el manual del propietario y la información de seguridad antes de instalar su nuevo ventilador. Observe los diagramas de ensamblaje adjuntos.
2. Antes de llevar a cabo el mantenimiento o la limpieza de la unidad, desconecte la electricidad en el panel de servicio y bloquee los medios de desconexión del mismo para evitar que se active accidentalmente. Si no se pueden bloquear los medios de desconexión del servicio, coloque un dispositivo de advertencia, como una etiqueta, en el panel de servicio.
3. Tenga cuidado con la estructura y las aspas del ventilador cuando limpie, pinte o trabaje cerca del mismo. Desconecte siempre la electricidad del ventilador de techo antes de llevar a cabo el mantenimiento.
4. No coloque nada en las aspas del ventilador cuando éste se encuentra en funcionamiento.
5. No accione el conmutador inversor hasta que las aspas del ventilador se hayan detenido por completo.

Instrucciones de seguridad adicionales

1. Para evitar posibles descargas eléctricas, asegúrese de que la electricidad esté desconectada en la caja de fusibles antes de realizar la instalación eléctrica, y no haga funcionar el ventilador sin las aspas.
2. Todos los procedimientos de conexión eléctrica e instalación deben cumplir con los Códigos eléctricos nacionales (ANSI/NFPA 70-1999) y Códigos locales. El ventilador de techo debe estar conectado a tierra a fin de prevenir posibles descargas eléctricas. La instalación eléctrica debe ser llevada a cabo o aprobada por un electricista autorizado.
3. Se debe fijar bien la base del ventilador; ésta debe poder soportar sin problemas al menos 22,7 kg (50 lb) (el ventilador y los accesorios no deben exceder las 50 lb o los 22,7 kg). Consulte la página 16 del manual del propietario para ver los requisitos de soporte. Si tiene dudas, consulte a un electricista calificado.
4. Las aspas del ventilador deben instalarse por lo menos a 2 m (7 pies) del suelo, a fin de evitar un contacto accidental con las mismas.
5. Siga las recomendaciones sobre el método correcto de instalación eléctrica de su ventilador de techo. Si no posee la experiencia o los conocimientos eléctricos adecuados, contrate a un electricista autorizado para instalar el ventilador.
6. Apto para usar con controles de velocidad de estado sólido.

ADVERTENCIA: A fin de reducir el riesgo de incendios o descargas eléctricas, este ventilador sólo debe utilizarse con la Pieza de control de velocidad para ventiladores N.° UC7067RYL, fabricada por Rhine Electronic Co., Ltd.

ADVERTENCIA: Para reducir el riesgo de descargas eléctricas, este ventilador se debe instalar con un control/interruptor de pared aislado.

ADVERTENCIA: Este producto está diseñado para ser usado sólo con las piezas suministradas o los accesorios indicados específicamente para el mismo. Si utiliza piezas o accesorios que no están indicados para su uso con este producto, podría sufrir lesiones personales o dañar el ventilador.

ADVERTENCIA: Para reducir el riesgo de lesiones personales, no doble los soportes de las aspas (borde o soporte de aspas) al instalar los soportes, balancear las aspas o limpiar el ventilador. No coloque objetos extraños entre las aspas del ventilador en funcionamiento.

GARANTÍA LIMITADA DE POR VIDA

Se extiende al comprador original de un ventilador Fanimation.

1. GARANTÍA LIMITADA DE POR VIDA DEL MOTOR - Si se produjera una falla en alguna de las partes del motor de su ventilador debido a un defecto en los materiales o en la fabricación durante el tiempo de vida del comprador original, Fanimation proporcionará la pieza de repuesto sin cargo una vez que el ventilador defectuoso sea devuelto a nuestro centro de servicios nacional. Se requiere comprobante de venta. El cliente se hará responsable de todos los gastos de remoción o reinstalación y envío del producto para reparaciones o sustitución.
2. GARANTÍA DE MANO DE OBRA DEL MOTOR POR UN AÑO - Si el motor de su ventilador fallara antes de cumplirse un año a partir del momento de su compra original debido a defectos en los materiales o en la fabricación, se le efectuará la reparación del mismo sin cargo en nuestro centro de servicios nacional. El comprador se hará responsable de los gastos de mano de obra luego del período de un año. El cliente se hará responsable de todos los gastos de remoción o reinstalación y envío del producto para reparaciones o sustitución.
3. Si otra pieza del ventilador fallara dentro del período de un año a partir de la fecha de compra original debido a un defecto en los materiales o en la fabricación, repararemos o sustituiremos, según creamos conveniente, la pieza defectuosa sin cargo alguno en nuestro centro de servicios nacional.
4. Debido a las diversas condiciones climáticas, esta garantía no cubre cambios en la terminación, incluidos oxidación, corrosión, falta de brillo o peladuras.
5. Esta garantía es nula y no se aplica a daños por instalación incorrecta, negligencia, accidentes, uso indebido, exposición al calor o a la humedad en exceso, o como resultado de cualquier modificación realizada al producto original.
6. Todos los gastos de remoción y reinstalación del ventilador son responsabilidad exclusiva del propietario, y no de la tienda que vendió el ventilador ni de Fanimation.
7. Fanimation se reserva el derecho de modificar o discontinuar un producto en cualquier momento, o sustituir cualquier pieza según lo establecido por esta garantía.
8. En ningún caso se podrá devolver un ventilador sin previa autorización por parte de Fanimation. Las devoluciones autorizadas deberán ir acompañadas del recibo de venta y deberán enviarse a Fanimation, previo pago del flete. El ventilador que se devuelva deberá estar embalado en forma adecuada a fin de evitar daños durante su transporte. Fanimation no se hará responsable de los daños que resulten del embalaje incorrecto del producto.
9. Se entiende que las reparaciones y las sustituciones son el único recurso disponible de Fanimation. No existe ninguna otra garantía expresa o implícita. Por la presente, Fanimation niega todas las garantías implícitas, que incluyen, entre otras, la comerciabilidad y la aptitud para determinado fin hasta donde la ley lo permita. Algunos estados no permiten limitaciones sobre las garantías implícitas. Fanimation no se hará responsable por daños accidentales, resultantes o especiales derivados del uso o el rendimiento del producto o en conjunción con éste, excepto en los casos en los que la ley así lo disponga. Esta garantía le otorga derechos legales especiales y es posible que también goce de otros derechos que pueden variar según el estado.
10. Es normal que se produzca un cierto movimiento oscilante y esto no debe considerarse un problema o defecto.

Table of Contents

Instrucciones para el desempaque. 15
Requisitos eléctricos y estructurales. 16
Cómo ensamblar el ventilador de techo 16
Cómo colgar el ventilador de techo 18
Cómo realizar la instalación eléctrica del ventilador de techo - Control remoto C24 19
Instalación de la cubierta del capuchón 20
Instrucciones de Funcionamiento - Control remoto C24 20
Mantenimiento 20
Reemplazo de las bombillas 21
Solución de problemas. 21
Lista de piezas 22
Ilustración del despiece. 23

Este manual está diseñado para facilitar al máximo el ensamblaje, la instalación, el funcionamiento y el mantenimiento de su ventilador de techo.

Herramientas necesarias para el ensamblaje

- Destornillador Phillips
- Escalera de tijera
- Destornillador de ¼˝
- Pelacables
- Tres conectores de cables (incluidos)

⚠ ADVERTENCIA

Antes de ensamblar el ventilador de techo, consulte la sección sobre el método correcto de instalación eléctrica del ventilador (página 16). Si considera que no cuenta con la experiencia o los conocimientos eléctricos necesarios, contrate a un electricista autorizado para instalar el ventilador.

Materiales

La caja de distribución eléctrica y los conectores de la caja deben ser del tipo requerido por el código local. El cable más pequeño debe ser un cable de tres conductores (de dos conductores con conexión a tierra) del siguiente tamaño:

Longitud del cable instalado	Tamaño del cable según el A.W.G. (calibre de alambres estadounidenses)
Hasta 15,2 m (50 pies)	14
de 15,2 a 30,5 m (50 a 100 pies)	12

NOTA: *Coloque las piezas que se encuentran en las bolsas de piezas individuales en un recipiente pequeño para evitar que se extravíen. Si faltan piezas, póngase en contacto con su proveedor local.*

Instrucciones para el desempaque

Para su comodidad, marque cada uno de los pasos. A medida que completa cada paso, coloque una marca de verificación. Con esto se asegurará de completar todos los pasos y podrá saber desde dónde retomar si fuera interrumpido.

⚠ ADVERTENCIA

No instale ni utilice el ventilador si falta alguna pieza o si hay piezas dañadas. Este producto está diseñado para ser usado sólo con las piezas suministradas o los accesorios indicados por Fanimation específicamente para el mismo. La sustitución de piezas o accesorios no designados por Fanimation para usar con este producto podría ocasionar lesiones personales o daños en el ventilador. Póngase en contacto con su tienda si faltan piezas o hay piezas dañadas.

1. Verifique que haya recibido las siguientes piezas:

NOTA: *Si no está seguro de la descripción de una pieza, consulte la ilustración del despiece. (Figura 1, página 25)*

- Ensamblaje del motor del ventilador / iluminación
- Ensamblaje del soporte de suspensión con tornillos de reborde (2)
- Unidad del barral/de la semiesfera
- Capuchón
- Cubierta para el tornillo del capuchón
- Cubierta de unión del motor
- Soporte del cable (3)
- Control remoto C24
- Unidad del receptor
- Bombillas GU10 (6)
- Bolsas de accesorios:
  - Destornillador Phillips de 0,10 m (4˝)
  - Tornillos de cabeza plana de 5/32˝ x 32-10 mm (7)
  - Arandela plana
  - Tornillo de cabeza cuadrada
  - Cuatro conectores de cables
  - Cable de soporte para techo con abrazadera

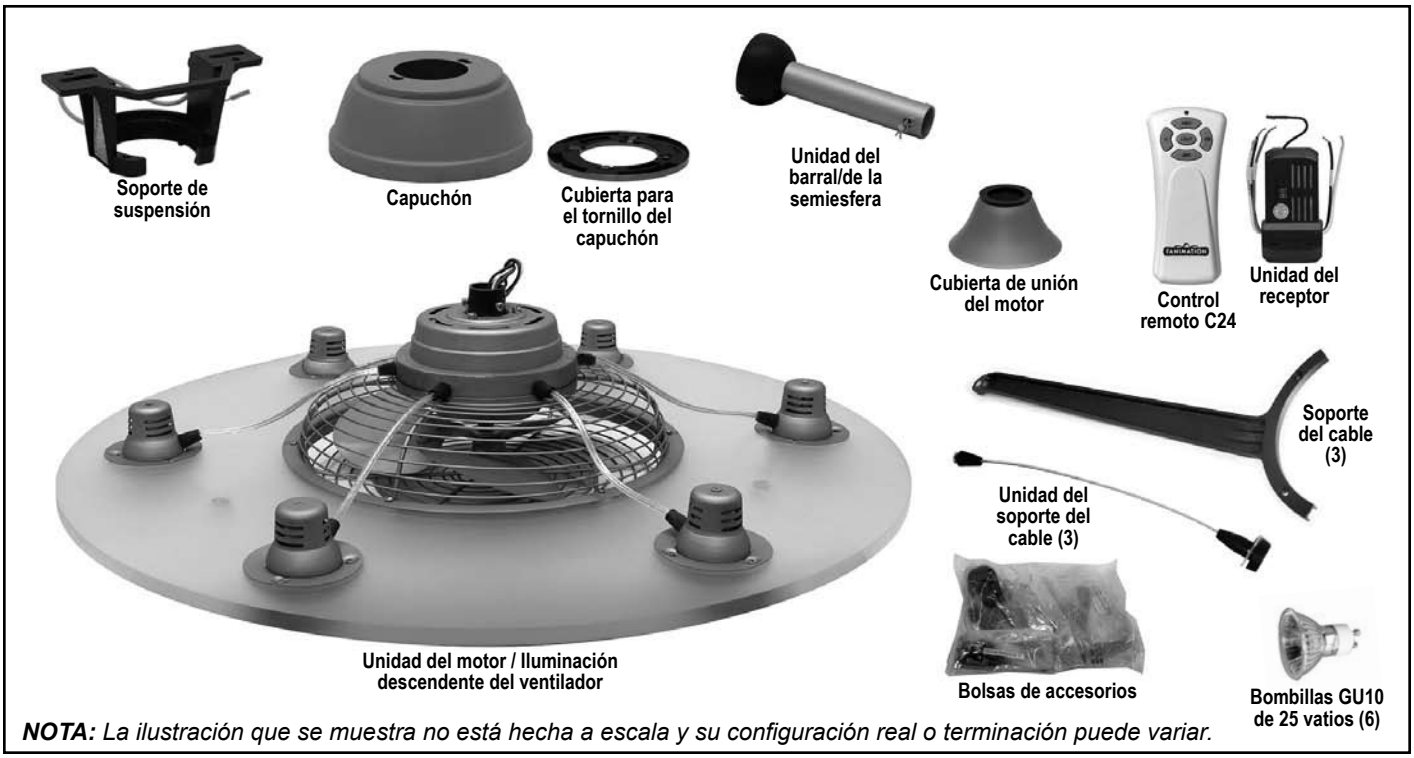

NOTA: *La ilustración que se muestra no está hecha a escala y su configuración real o terminación puede variar.*

Requisitos eléctricos y estructurales

Su nuevo ventilador de techo requiere una línea de suministro eléctrico con conexión a tierra de 120 voltios de CA, 60 Hz, circuito de 15 amperios. La caja de distribución eléctrica debe estar bien asegurada y debe ser capaz de soportar una carga de, al menos, 22,7 kg (50 lb). La Figura 1 muestra diversas configuraciones estructurales que podrían utilizarse para montar la caja de distribución eléctrica.

⚠ ADVERTENCIA

Para reducir el riesgo de incendios, descargas eléctricas o lesiones personales, fije el ventilador a la caja de distribución eléctrica marcada como aceptable para soporte de ventilador. Utilice los tornillos suministrados con la caja de distribución eléctrica. La mayoría de las cajas de distribución eléctricas que comúnmente se utilizan como soporte de lámparas no son aptas para soporte de ventiladores y es posible que deban reemplazarse. Si tiene dudas, consulte a un electricista calificado.

⚠ ADVERTENCIA

Apagar el interruptor de pared no es suficiente. Para evitar posibles descargas eléctricas, asegúrese de que la electricidad esté desconectada en la caja de fusibles principal antes de realizar la instalación eléctrica. Toda instalación eléctrica debe cumplir con los códigos nacionales y locales y el ventilador de techo debe tener la conexión a tierra adecuada como forma de precaución ante posibles descargas eléctricas.

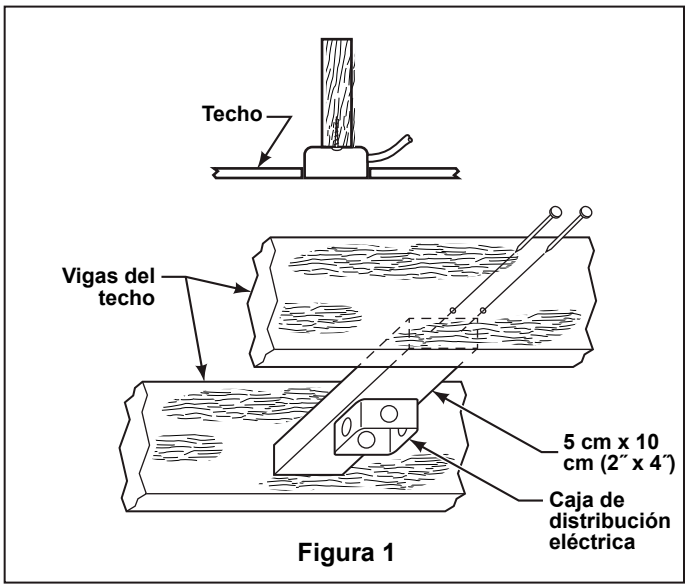

Figura 1

⚠ ADVERTENCIA

A fin de evitar incendios o descargas eléctricas, siga con cuidado todas las instrucciones de instalación eléctrica. Cualquier trabajo eléctrico que no se describa en estas instrucciones deberá ser realizado o aprobado por un electricista autorizado.

Cómo ensamblar el ventilador de techo

1. Ensamble el Soporte del cable (3) en la parte superior del motor del ventilador con los tornillos (2 por soporte) incluidos. (Figura 1)

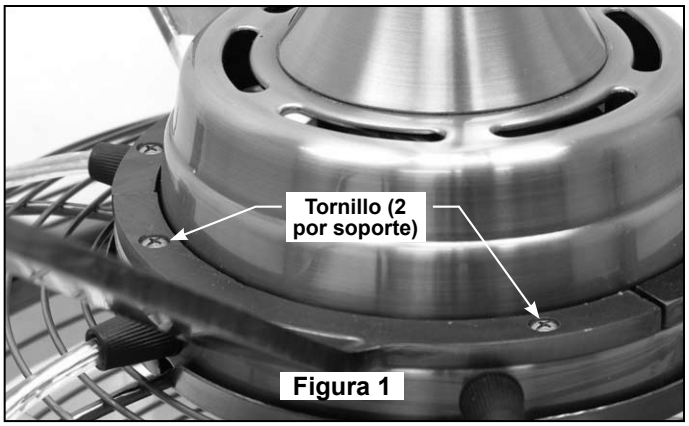

Figura 1

2. Pase la parte superior del soporte del cable a través de cada orificio en la parte inferior del disco de acrílico. (Figuras 2 y 3)

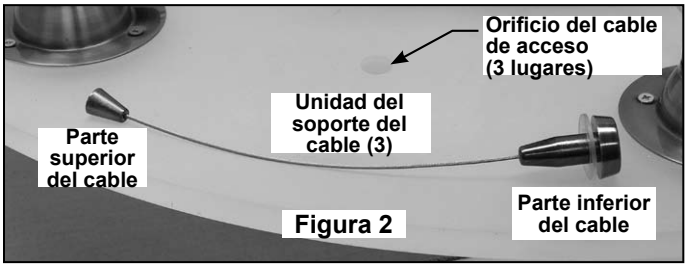

Figura 2

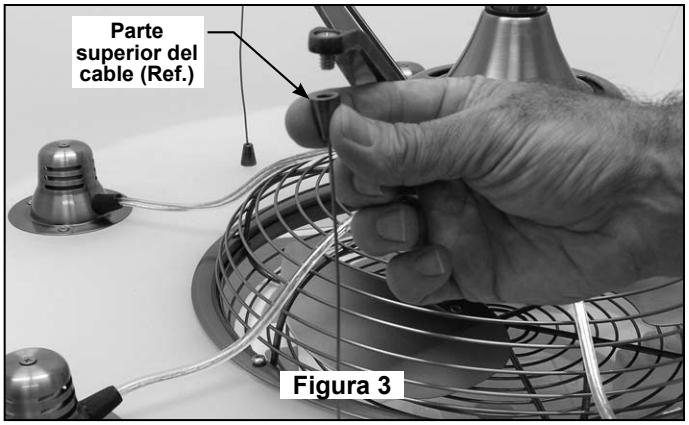

Figura 3

Cómo ensamblar el ventilador de techo (cont.)

3. Ajuste el soporte del cable al soporte con los tornillos incluidos, 3 lugares. (Figura 3)

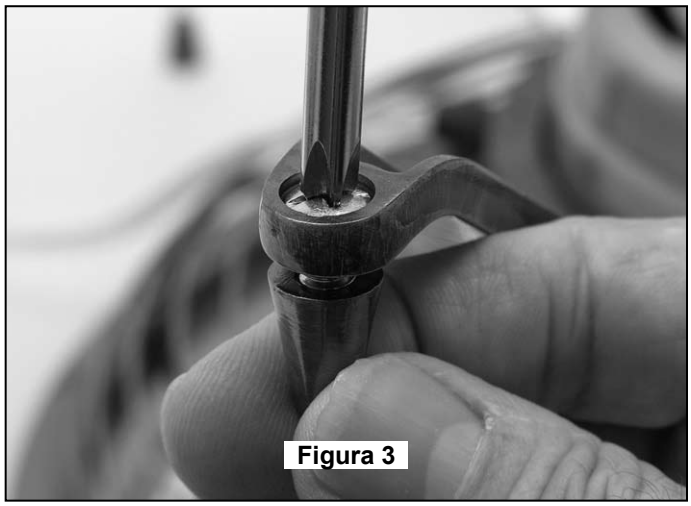

Figura 3

4. Afloje el tornillo de fijación de la semiesfera para lograr que ésta pueda desplazarse libremente por el barral. (Figura 4) Retire el pasador del barral y luego extraiga la semiesfera. Conserve el pasador y la semiesfera para su reinstalación en el Paso 8.

5. El ventilador viene con cables de 2 m (80˝) de color azul, negro y blanco, y cable de soporte. Separe y desenrosque los tres cables y el cable de soporte. Pase los cables a través del barral.

NOTA: *Podrá utilizar el barral de 15 cm (6˝) o el barral opcional comprado por separado.*

6. Afloje los tres tornillos de fijación del soporte del barral. Alinee los orificios del pasador en el barral con los orificios del soporte del mismo. Coloque el pasador y asegúrelo con el pasador de horquilla. (Figura 5) Asegúrese de empujar la pata recta del pasador de horquilla a través del orificio cerca de la punta del pasador hasta que la parte curva del pasador de horquilla se cierre con un clic alrededor del pasador. El pasador de horquilla debe estar instalado correctamente para evitar que el pasador se afloje. Tire del barral para asegurarse de que el pasador está instalado correctamente.

7. Pase los cables y el cable de soporte a través de la cubierta de unión del motor y la cubierta para el tornillo del capuchón y el capuchón. Coloque la cubierta para el tornillo del capuchón y el capuchón sobre el ventilador con el lado abierto apuntando hacia arriba. (Figura 6)

8. Vuelva a colocar la semiesfera (Figura 4) en el barral como se indica a continuación. Pase los tres cables de 2 m (80˝) y el cable de soporte a través de la semiesfera. Pase el pasador a través de los dos orificios en el barral y alinee la semiesfera de modo que el pasador quede atrapado en la ranura de la parte superior de la misma. Empuje la semiesfera hacia arriba, bien ajustada contra el pasador. Ajuste firmemente el tornillo de fijación de la semiesfera. Si el tornillo está flojo, podría provocar oscilación del ventilador.

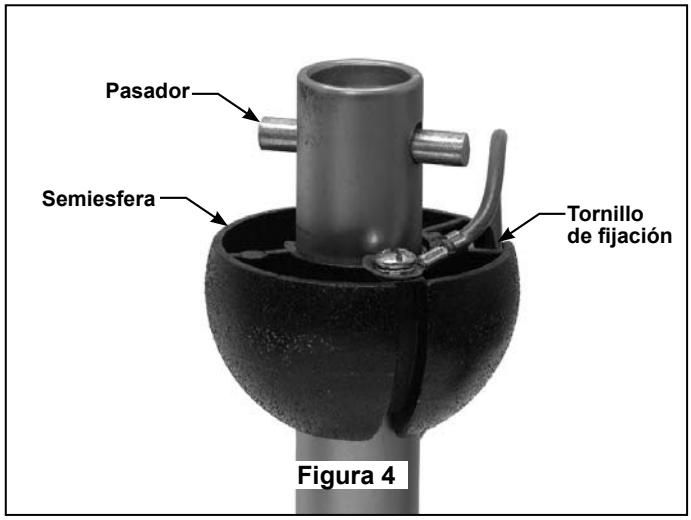

Figura 4

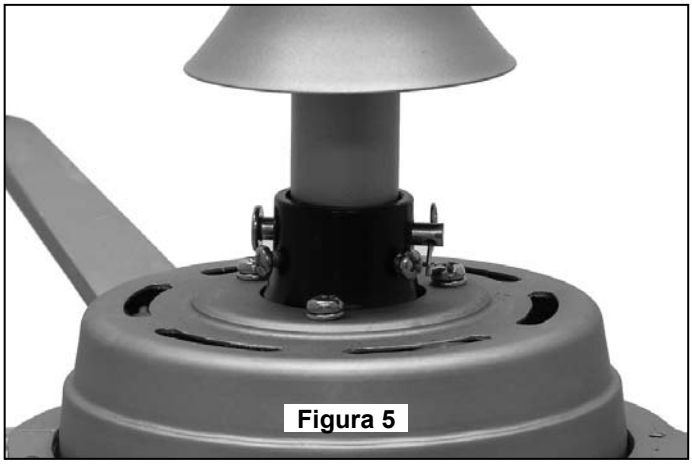

Figura 5

⚠ ADVERTENCIA

Es de suma importancia que el pasador del soporte del barral esté colocado correctamente y que los tornillos de fijación estén bien ajustados. Si el pasador y los tornillos de fijación no están correctamente colocados, el ventilador podría caerse.

Cómo ensamblar el ventilador de techo (cont.)

9. Mientras empuja la semiesfera hacia arriba, ajuste bien los tres tornillos de fijación del soporte de barral. (Figura 5)

NOTA: Los tornillos de fijación se deben instalar tal como se indicó anteriormente; de lo contrario el ventilador podría oscilar.

10. Deslice la cubierta de unión del motor hacia abajo hasta que toque la parte superior de la caja. (Figura 6)

11. Antes de instalar el ventilador, mida aproximadamente de 15 a 23 cm (de 6 a 9 pulgadas) por encima de la parte superior de la unidad del barral/de la semiesfera. Corte el excedente de cable y pele 1,2 cm (½″) del aislamiento a partir del extremo del cable.

12. De esta manera completó el ensamblaje de su ventilador de techo. Ahora puede continuar con las instrucciones para colgar el ventilador y realizar la instalación eléctrica.

NOTA: *Se deben revisar todos los tornillos y volver a ajustarlos cuando sea necesario antes de realizar la instalación. (Vea Mantenimiento en la página 20)*

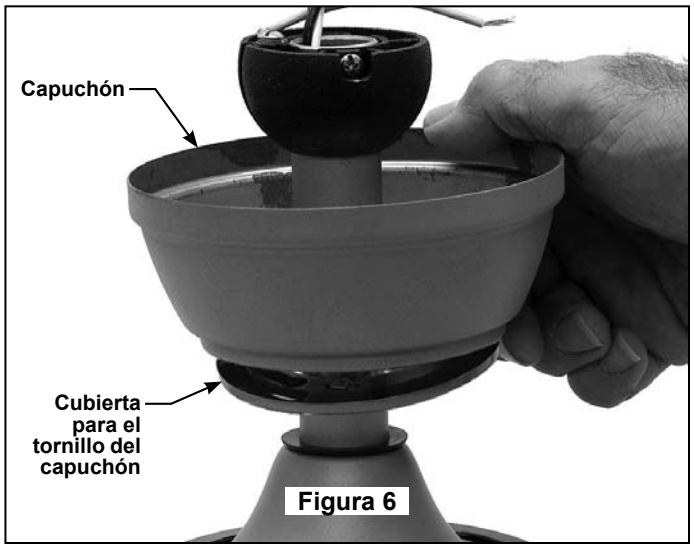

Figura 6

Cómo colgar el ventilador de techo

⚠ ADVERTENCIA

Para evitar posibles descargas eléctricas, asegúrese de que la electricidad esté desconectada en la caja de fusibles principal antes de colgar el ventilador.
NOTA: Si no está seguro acerca de si la caja de distribución eléctrica tiene conexión a tierra, pida asesoramiento a un electricista autorizado, ya que la conexión a tierra es fundamental para un funcionamiento seguro.

⚠ ADVERTENCIA

Las aspas del ventilador deben estar suspendidas, al menos, a 2 m (7´) del piso (Figura 1)

⚠ ADVERTENCIA

La caja de distribución eléctrica debe estar bien asegurada a la estructura armada y ser capaz de soportar una carga de, al menos, 22,7 kg (50 lb). El soporte de suspensión debe estar colocado firmemente contra la caja de distribución eléctrica. Si la caja de distribución eléctrica está empotrada, retire la tablaroca hasta que el soporte haga contacto con la caja. Si el soporte o la caja de distribución eléctrica no están bien asegurados, el ventilador podría oscilar o caerse.

1. Con el tornillo de cabeza cuadrada de 8 cm x 5 cm (3⁄8″x 2″) y la arandela plana, fije el cable de seguridad a la viga de techo o al miembro de madera estructural. El tornillo de cabeza cuadrada debe pasar a través de la arandela plana y el aro del cable de seguridad hacia adentro de la estructura armada (Figura 2). Primero taladre un orificio guía de 0,6 cm (¼″) en la estructura armada para prevenir roturas o rajaduras.

2. Con dos tornillos N.° 8-32 instale el soporte de suspensión a la caja de conexiones del techo apta para soporte de techo.

NOTA: *El cable de soporte para techo debe asegurarse entre la arandela plana y el miembro del techo (Figura 2).*

3. Asegúrese de que los cables de suministro eléctrico, incluido el cable de conexión a tierra del soporte de suspensión y el cable de seguridad, hayan atravesado el barral, entre el soporte de suspensión y la caja de conexiones, de modo que más tarde se pueda realizar la instalación eléctrica.

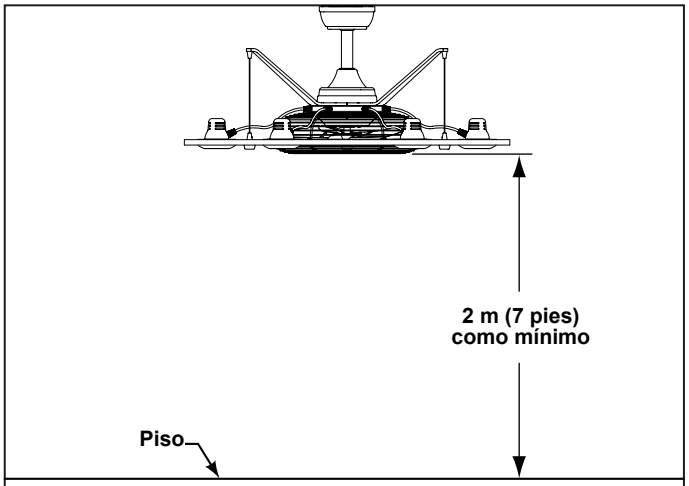

Figura 1

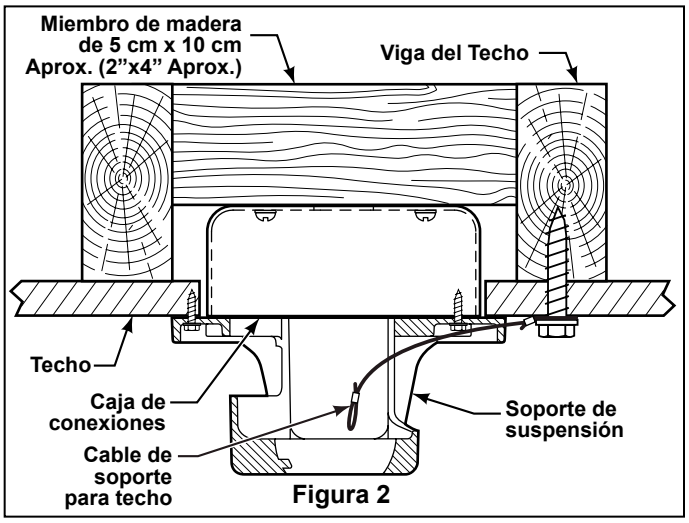

Figura 2

Cómo colgar el ventilador de techo (cont.)

4. Con cuidado, levante el ventilador y apoye la unidad del barral/de la semiesfera en el soporte de suspensión que acaba de fijar a la viga del techo. Asegúrese de que la ranura en la semiesfera esté alineada con la pestaña del soporte de suspensión. (Figura 3)

5. Fije el cable de seguridad al cable de soporte para techo. Deslice la abrazadera de cables por el cable de seguridad (del ventilador). Pase el extremo del cable a través del aro que forma el cable de soporte para techo. Tire lo más posible del cable a través del aro. Inserte el extremo del cable en el orificio de la abrazadera y ajuste firmemente el tornillo (Figura 3). Corte el exceso de cable de seguridad.

⚠ ADVERTENCIA

Si la pestaña no está en la ranura, podrían producirse daños en los cables eléctricos y posibles descargas eléctricas o incendios.

⚠ ADVERTENCIA

Para evitar una posible descarga eléctrica, no aprisione los cables entre la unidad del barral/de la semiesfera y el soporte de suspensión.

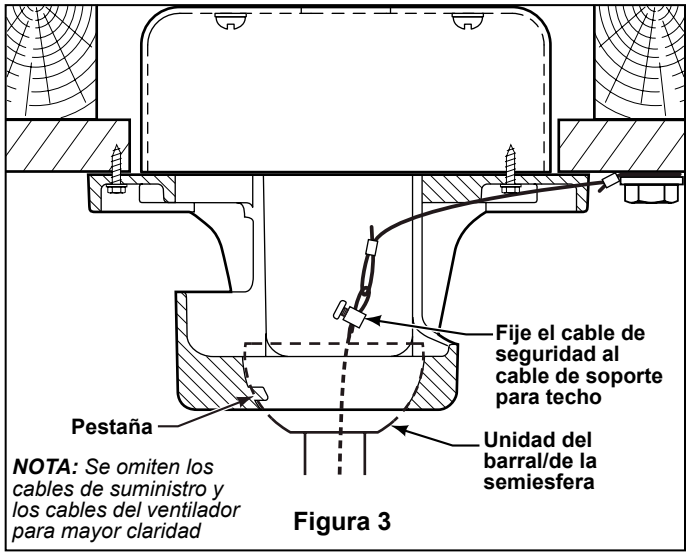

Figura 3

Cómo realizar la instalación eléctrica del ventilador de techo - Control remoto C24

Si considera que no cuenta con la experiencia o los conocimientos eléctricos necesarios, contrate a un electricista autorizado para instalar el ventilador.

1. Configuración del código: La unidad del control remoto cuenta con 16 combinaciones de código diferentes. Para evitar posibles interferencias desde o hacia otras unidades de control remoto como la de apertura de puertas del garaje, la alarma del auto o sistemas de seguridad, simplemente cambie la combinación del código en su transmisor y receptor. Para configurar el código, siga los siguientes pasos.

• **Transmisor:** retire la cubierta de la batería. Presione firmemente la flecha que se encuentra debajo y deslice para retirar la cubierta de la batería. Seleccione su opción deslizando los interruptores de código hacia arriba o hacia abajo. La configuración de fábrica es en la posición superior. No utilice esta posición. Con un destornillador pequeño o con una lapicera deslice firmemente hacia arriba o hacia abajo (Figura 1a). Vuelva a colocar la cubierta de la batería en el transmisor.

• **Receptor:** Deslice los interruptores de código a las mismas posiciones que en el transmisor (Figura 1b).

2. Instalación del receptor en el soporte de suspensión:

• Deslice la Unidad del receptor en el soporte de suspensión (Fig. 2).

• Conecte los cables como se indica: (Figura 3)

– Soporte de suspensión verde y cables de la semiesfera al cable (conexión a tierra) DESNUDO.

– Cable NEGRO de la unidad del receptor (CA EN L) al cable de suministro NEGRO.

– Cable BLANCO de la unidad del receptor (CA EN N) al cable de suministro BLANCO.

– Cable BLANCO de la unidad del receptor (AL MOTOR N) al cable BLANCO del ventilador.

– Cable NEGRO de la unidad del receptor (AL MOTOR L) al cable NEGRO del ventilador.

– Cable AZUL de la unidad del receptor (PARA ILUMINACIÓN DESCENDENTE) al cable AZUL de iluminación.

• Coloque todos los cables conectados y la antena del receptor para permitir la instalación del capuchón.

• Para instalar el capuchón, vea la página 20.

NOTA: *Si los cables de suministro o del ventilador son de colores diferentes que los indicados, contrate a un electricista calificado para que realice la instalación.*

⚠ ADVERTENCIA

Para evitar posibles descargas eléctricas, asegúrese de que la electricidad esté desconectada en la caja de fusibles principal antes de realizar la instalación eléctrica.
NOTA: Si no está seguro de si la caja de distribución eléctrica tiene conexión a tierra, pida asesoramiento a un electricista autorizado, ya que la conexión a tierra es fundamental para un funcionamiento seguro.

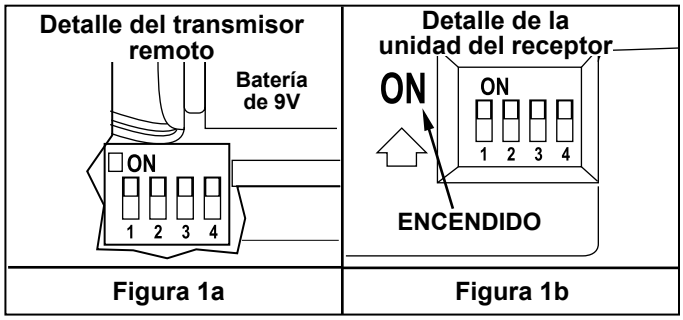

Figura 1a | Figura 1b

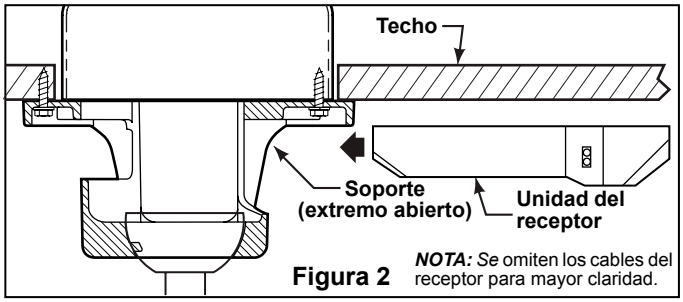

Figura 2

Cómo realizar la instalación eléctrica del ventilador de techo - Control remoto C24 (Cont.)

3. Instrucciones para la conexión de suministros: conductor de un ventilador identificado como conductor con conexión a tierra para ser conectado a un conductor con conexión a tierra con suministro de electricidad, conductor de un ventilador identificado como conductor con conexión a tierra para ser conectado a un conductor con conexión a tierra con suministro de electricidad, conductor de un ventilador identificado por conexión a tierra del equipo para ser conectado a un conductor con conexión a tierra del equipo.

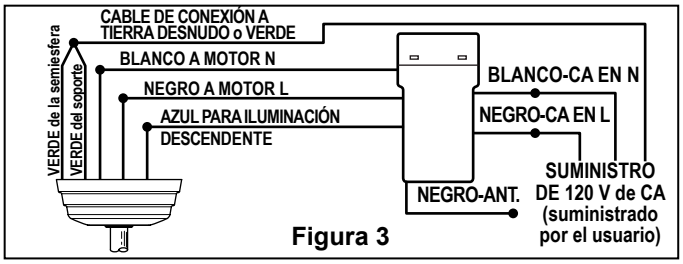

Figura 3

Instalación de la cubierta del capuchón

NOTA: *Este paso se debe realizar luego de completar la instalación eléctrica necesaria.*

⚠ ADVERTENCIA

Para evitar posibles incendios o descargas eléctricas, asegúrese de que los cables eléctricos empalmados se encuentren doblados hacia arriba y completamente insertados con cuidado en las cajas de conexiones y de que no estén aprisionados entre la cubierta y el techo.

1. Afloje los dos tornillos de reborde en el soporte de suspensión con un destornillador (Figura 1a).

2. Fije firmemente la cubierta del capuchón sobre los tornillos de reborde (Figura 1b).

3. Fije firmemente y ajuste la cubierta del tornillo del capuchón sobre los tornillos de reborde en el soporte de suspensión, utilizando el mecanismo de seguro por giro del chavetero (Figura 1b).

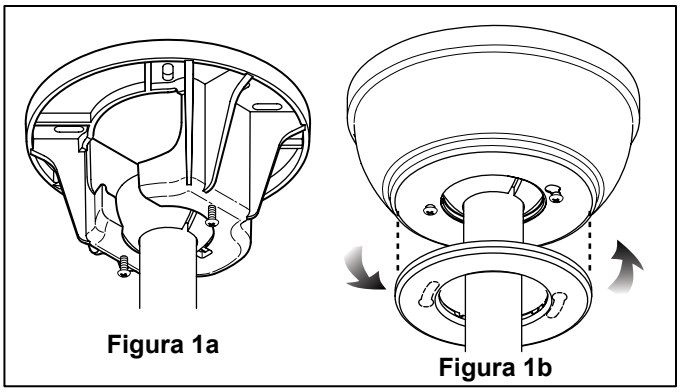
Figura 1a

Figura 1b

Instrucciones de funcionamiento – Control remoto C24

⚠ ADVERTENCIA

Verifique que todas las conexiones estén bien ajustadas, incluida la conexión a tierra, y que no haya ningún cable desnudo visible en los conectores de cables, a excepción del cable de conexión a tierra.

1. Funcionamiento y uso del transmisor remoto: Instale la batería de 9 voltios (si no se va a utilizar por largos períodos de tiempo, retire la batería para evitar daños al transmisor). Guarde el transmisor lejos del exceso de calor o humedad.

Botón HI (alto) – velocidad del ventilador alta
Botón MED (medio) – velocidad del ventilador media
Botón LOW (bajo) – velocidad del ventilador baja
Botón OFF (apagado) – ventilador apagado
Botón de iluminación – encendido/apagado, sostenga para lograr un nivel infinito de iluminación

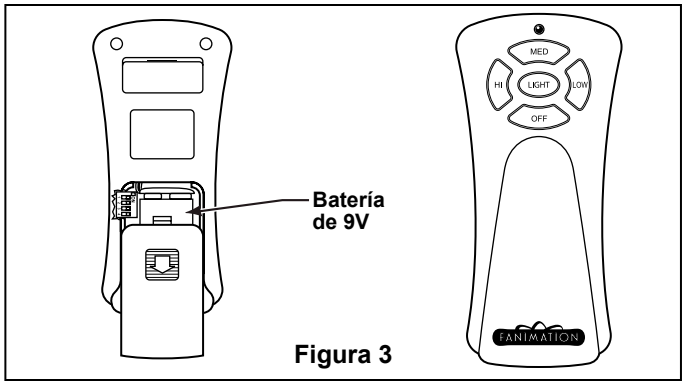

Figura 3

Mantenimiento

El único mantenimiento necesario para el ventilador de techo es una limpieza periódica.
Al llevar a cabo la limpieza, use sólo un cepillo suave o un paño sin pelusas, para evitar rayar la terminación.
No se requieren agentes abrasivos de limpieza; los mismos deben evitarse para prevenir daños en la terminación.

PRECAUCIÓN

No utilice agua para limpiar el ventilador de techo. Podría dañar el motor o la terminación y ocasionar posibles descargas eléctricas.

SE RECOMIENDA: Verificar periódicamente que el motor del ventilador, los tornillos de los soportes, el soporte de la cubierta del barral y los tornillos del kit de iluminación estén bien ajustados y seguros.

Reemplazo de las bombillas

⚠ ADVERTENCIA

Para evitar posibles descargas eléctricas, asegúrese de que la electricidad esté desconectada antes de instalar las bombillas

⚠ ADVERTENCIA

Para evitar recalentamiento o incendios eléctricos, utilice SÓLO bombillas halógenas GU10 de 120 voltios–25 vatios como se especifica.

1. Desconecte la electricidad.

2. Retire la(s) bombilla(s) quemada(s). Presionando la bombilla levemente hacia arriba, gire en sentido contrario a las agujas del reloj y tire de la bombilla. (Figura 1).

3. Coloque firmemente las nuevas bombillas en sus portalámparas. Alinee los pasadores con las ranuras en el portalámparas, presione levemente hacia arriba y gire en sentido de las agujas del reloj para colocar la bombilla.

4. Vuelva a conectar la electricidad.

Para ordenar las bombillas de repuesto

Póngase en contacto con su tienda y solicite la bombilla GU10 de 25 vatios.

Figura 1

Solución de problemas

⚠ ADVERTENCIA

Para su propia seguridad, DESCONECTE LA ELECTRICIDAD de la caja de fusibles o disyuntor antes de solucionar problemas en su ventilador

Problema	Causa posible	Solución sugerida
1. EL VENTILADOR NO ARRANCA	**1.** El fusible o el disyuntor están fundidos. **2.** Las conexiones eléctricas del ventilador o del interruptor en la caja del interruptor están flojas. **3.** Batería agotada en el control remoto.	**1.** Revise los fusibles del circuito principal y derivado o los disyuntores. **2.** Revise las conexiones eléctricas del ventilador y del interruptor en las cajas de los interruptores. **PRECAUCIÓN: Asegúrese de que el suministro principal de electricidad esté desconectado.** **3.** Reemplace con una batería nueva.
2. EL VENTILADOR HACE RUIDO	**1.** Ruido del motor provocado por el control de velocidad de estado sólido variable.	**1.** Algunos motores de ventilador son sensibles a las señales de los controles de velocidad de estado sólido variables. Los controles de estado sólido no son recomendables. Escoja un método de control alternativo.
3. EL VENTILADOR OSCILA EN EXCESO	**1.** El tornillo de fijación del soporte de barral está flojo. **2.** El tornillo de fijación en la unidad del barral/de la semiesfera está flojo. **3.** El soporte de suspensión o la caja de distribución eléctrica del techo no están bien asegurados.	**1.** Ajuste bien los dos tornillos de fijación en el soporte de barral. **2.** Ajuste el tornillo de fijación en la unidad del barral/de la semiesfera. **3.** Ajuste los tornillos del soporte de suspensión de la caja de distribución eléctrica y asegúrela.
4. NO HAY SUFICIENTE MOVIMIENTO DE AIRE		**1.** Si es posible, considere el uso de un barral más largo. Por ejemplo, use un barral de 30,5 cm (12”) en lugar del barral de 15 cm (6”) que viene con el ventilador.

Lista de piezas

Modelo N.° FP4820PW

N.º de ref.	Descripción	Pieza N.º
1	Unidad del soporte de suspensión con tornillos de reborde (2)	APGQM410R
2	*Unidad del barral/de la semiesfera que contiene:*	ADRQM1-6PW
2a	Unidad de la semiesfera	
2b	Barral	
2c	Pasador de horquilla	
2d	Pasador	
3	Ceiling Canopy	PGQM1001
3a	Cubierta para el tornillo del capuchón	APPQM1101
4	Cubierta de unión del motor	AP1115PW
5	Unidad del motor del ventilador / Disco de iluminación	AMA4820PW
6	Soporte del cable (3)	P482033PW
7	Unidad del soporte del cable (3)	AP482035
8	Bombilla GU10 de 25 vatios (6)	
9	Unidad del receptor	RECAN15
10	Control remoto	C24
11	*Bolsa de accesorios que contiene:*	HDWFP4820
	Destornillador Phillips de 10 cm (4″)	
	Tornillos de cabeza plana de 5/32″ x 32-10 mm (7)	
	Conectores de cables (4)	
	Bolsa con cable de soporte que contiene:	HWBSC240
	Cable de soporte para techo	
	Abrazadera de cables	
	Arandela plana	
	Tornillo de cabeza cuadrada de 8 cm x 5 cm (3/8″ x 2)	

Antes de desechar los materiales de embalaje, asegúrese de haber extraído todas las piezas

Cómo ordenar piezas

Póngase en contacto con su tienda para obtener las piezas de repuesto. Al ordenar piezas de repuesto, proporcione siempre la siguiente información.

- Número de pieza
- Descripción de la pieza
- Número de modelo del ventilador

The Cumulos™ FP4820PW
Despiece

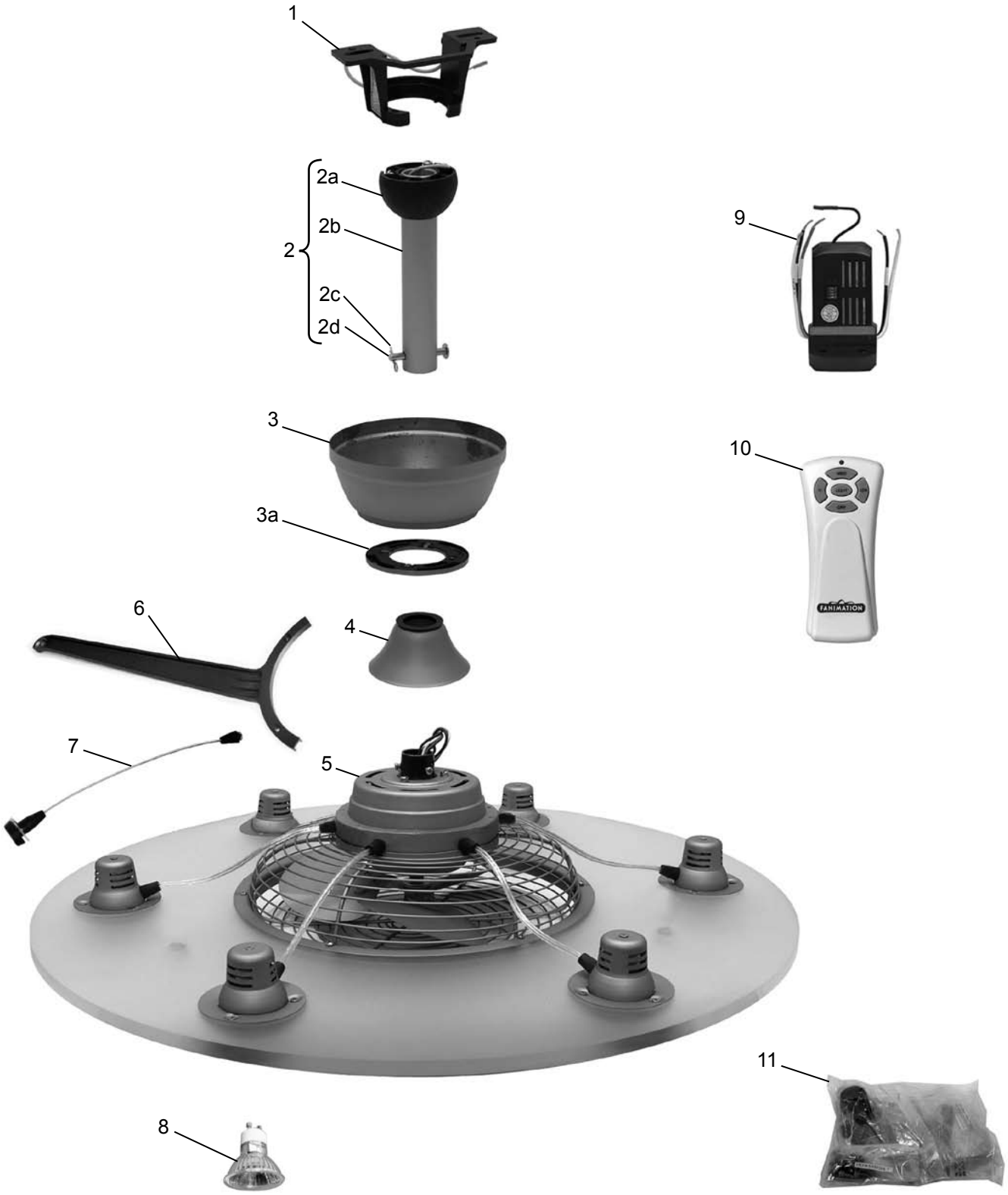

Figura 1

NOTA: *La ilustración que se muestra no está hecha a escala y su configuración real o terminación puede variar.*

10983 Bennett Parkway
Zionsville, IN 46077
Llame sin cargo al (888) 567-2055
FAX (866) 482-5215
Desde fuera de los EE.UU., llame al (317) 733-4113
Visite nuestro sitio Web en www.fanimation.com

Copyright 2008 Fanimation

2008/11